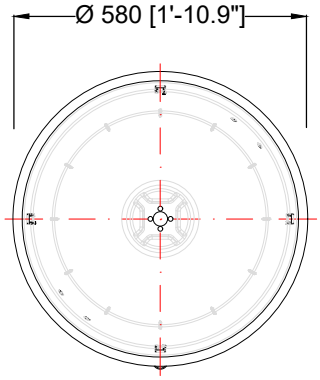

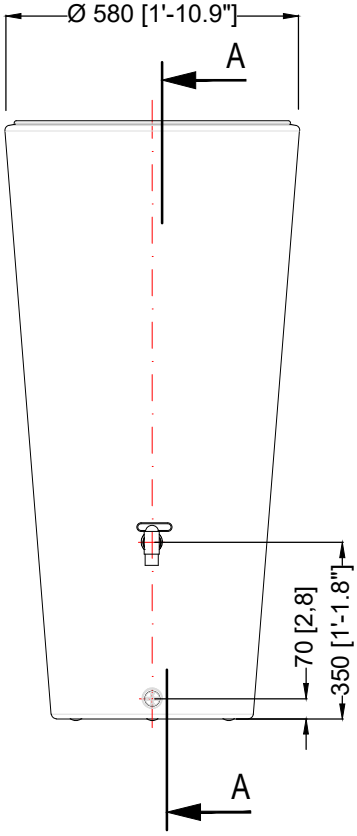

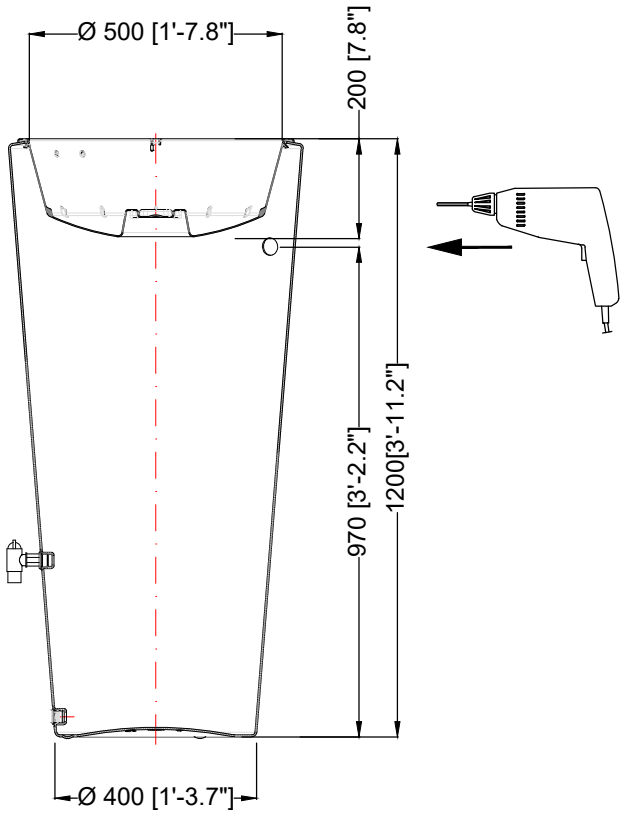

A-A

D Vaso 2in1 Regenspeicher - graphite grey mit Pflanzschale 220 L / 58 gal.			Artikel-Nr. product no. article no. articulo no. 295640
GB Vaso 2in1 water tank graphite grey - 220 L / 58 gal.	ES Vaso 2in1 Depósito gris antracita - 220 L / 58 gal.	FR Vaso 2in1réservoir graphite - 220 L / 58 gal.	revision
gezeichnet drawn: ISC	Gewicht weight: 10 kg	www.4rain.com beratung@4rain.com	
Datum date: 2022.07.26	Toleranz tolerance: +/- 3%		
Maßstab scale: M 1:15	Einheiten units: mm [inch] gal. = US gal.		