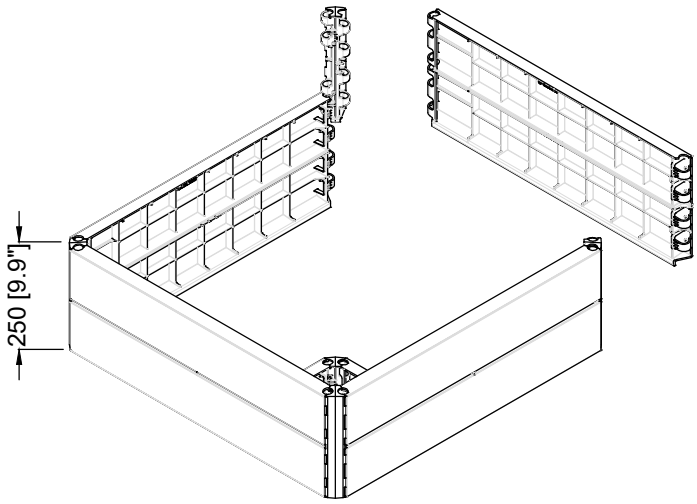

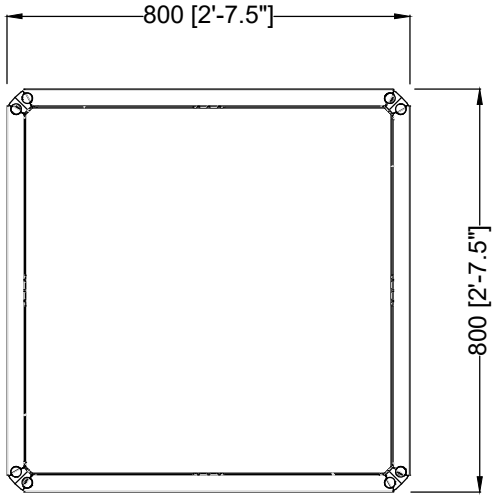

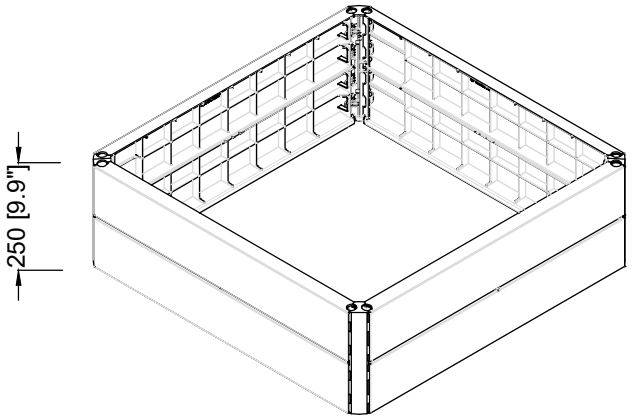

D	Wachstumsmodul Ergo Quadro L transparent		Artikel-Nr. product no. article no. articulo no. 645114
GB Growth modules for Ergo Quadro L transparent	ES Módulos de crecimiento para Ergo Quadro L transparent	FR Module évolutiv pour carrés Ergo Quadro L transparent	revision
gezeichnet drawn ISC	Gewicht weight 3,8 kg	www.garantia.eu info@garantia.eu	GARANTIA
Datum date 2020.12.04	Toleranz tolerance +/- 3%		
Maßstab scale M 1:15	alle Maßangaben in mm [inch] all dimension in mm [inch]		